Ficha técnica do produto



PROJETOR C/ ESPETO

CAIO





Desenhos técnicos:

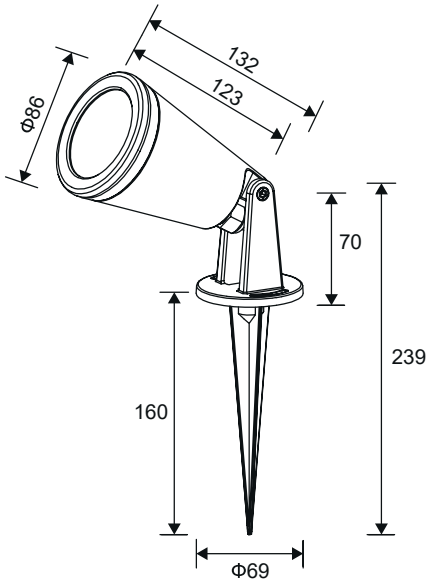

IP65

• **Aplicação:**
IP elevado, permite a utilização tanto no exterior como no interior, sendo indicado para zonas onde exista humidade.

Conformidades:
CE, RoHS

Especificações:

Voltagem	220-240V
Frequência	50-60
Casquilho	GU10
Potência máx. suportada	7W
IP	65
IK	08
Material	PC, ABS e vidro
Classe de isolamento	Classe II

REF.	CÓD. BARRAS	ACABAMENTO	PESO	
ESL7036-GR	100100500162	GRAFITE	0.25Kg	20